TECNA® Italy TECNA®

STABILNI PUNKT APARAT - APARATI , VODOM HLAĐENI JEDNOFAZNI SA PNEUMATSKOM NOŽNOM PEDALOM 35 – 50 KVA

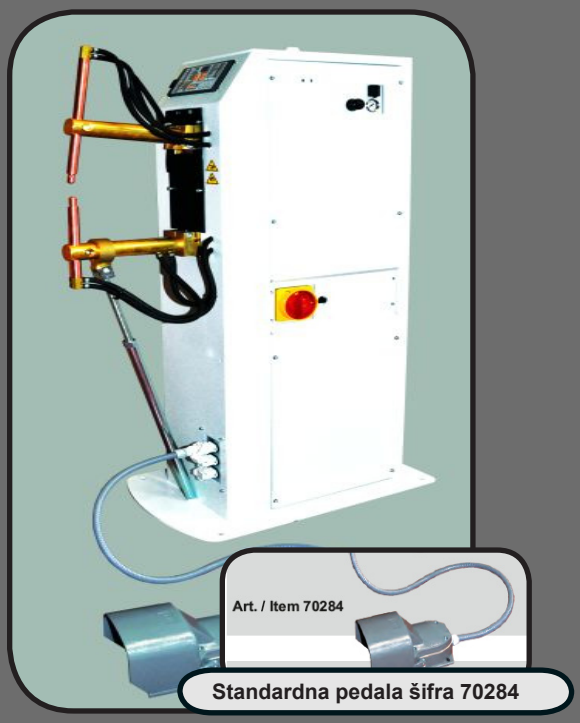

Standardna pedala šifra 70284

- TECNA aparati za tačkasto zavarivanje – punkt aparati - su dizajnirani da zadovolje sve potrebe
- Kontrolna jedinica je postavljena frontalno , tako da operater u svakom trenutku može da kontroliše I vidi parametre zavarivanja.
- Pneumatske komande I manometar su postavljenje pri vrhu uređaja.
- Ruke su podesive po dužini – imate u tabeli ispod granične dužine podesivih ruku.
- CrCu nosači elektroda sa dugačkim vekom eksploatacije , pogodni za pravo I ugaono zavarivanje.Podesiv zamah elektroda.
- Vodom hlađeni trafo , ruke , elektrode.
- Trafo zaštićen epoksi smolom sa dugim vekom trajanja.
- Mikroprocesorska jedinica TECNA TE101.
- USB port za snimanje podataka (samo sa TE550 - dodatno).
- Podesiva sila pritiska elektroda.
- Mikroprekidač startuje proces zavarivanja kada su podešeni pravi parametri.
- Mogućnost priključenja dodatne pedale 70379 – zavarivanje po drugom programu tj parametrima - direktno pozivanje drugog programa.

Šifra	Snaga na 50% KVA	Ruke podesive od - do mm	Može da radi AL	Naziv	Cena
4660N	35	280 - 600	Ne	Stabilni pneumatski punkt aparat , pojedinačno i automatski , 35 KVA sa kontrolnom jedinicom TE101 i sa rastojanjem ruku 280 mm	kontaktirajte nas
4661N	35	480 - 800	Ne	Stabilni pneumatski punkt aparat , pojedinačno i automatski , 35 KVA sa kontrolnom jedinicom TE101 i sa rastojanjem ruku 280 mm	kontaktirajte nas
4662N	50	280 - 600	Da	Stabilni pneumatski punkt aparat , pojedinačno i automatski , 50 KVA sa kontrolnom jedinicom TE101 i sa rastojanjem ruku 280 mm	kontaktirajte nas
4663N	50	480 - 800	Ne	Stabilni pneumatski punkt aparat , pojedinačno i automatski , 50 KVA sa kontrolnom jedinicom TE101 i sa rastojanjem ruku 280 mm	kontaktirajte nas
NAPOMENA : Elektrode se kupuju zasebno - dodatno već prema vašim potrebama					

- Snimanje 99 programa zavarivanja sa direktnim pozivanjem 2 programa.
- Pojedinačno I ponavljajuće punktovanje.
- 13 programibilnih parametara za svaki program.
- Pulsna I nagibna funkcija

- Snimanje 250 programa zavarivanja sa direktnim pozivanjem 2 programa.
- Pojedinačno I automatsko punktovanje.
- 25 programibilnih parametara za svaki program.
- Pulsna I nagibna funkcija

ALATISTHERM

ALATISTHERM d.o.o , Koče Kapetana 25
35230 Ćuprija - Srbija ; +381 (0) 35 8471-196
+381 (0) 65 2771-802 / +381 (0) 65 8410-651

NAPOMENA : TECNA ne proizvodi rashladne jedinice i kompresore. Ove elemente nabavljate sami prema potrebnim protocima

TECNA® Italy TECNA®

RUKE - ELEKTRODE - NOSAČI ELEKTRODA - CRTEŽ

Dodatna pedala šifra 4635 za TE550

Dodatna pedala šifra 70379 za TE90

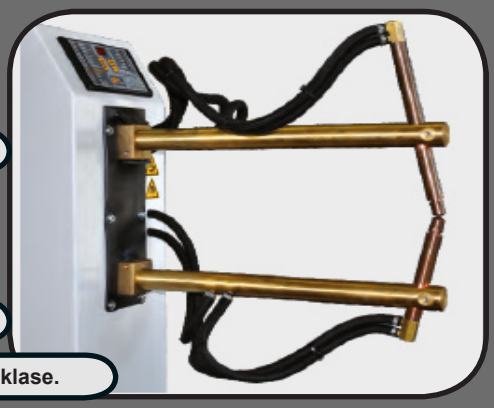

Podesiva dužina ruku - važi za sve uređaje iz ove klase.

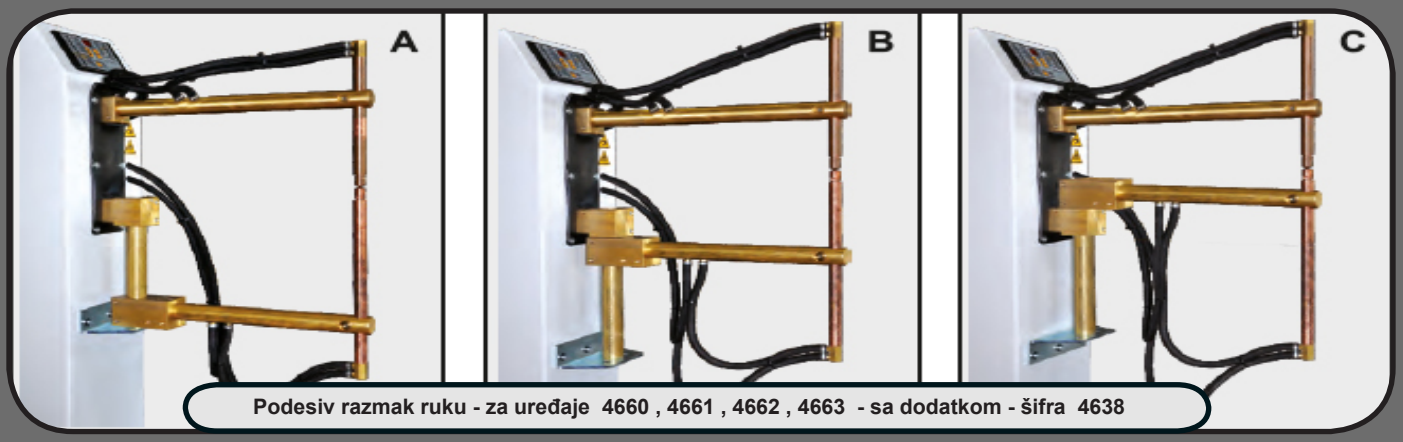

Podesiv razmak ruku - za uređaje 4660 , 4661 , 4662 , 4663 - sa dodatkom - šifra 4638

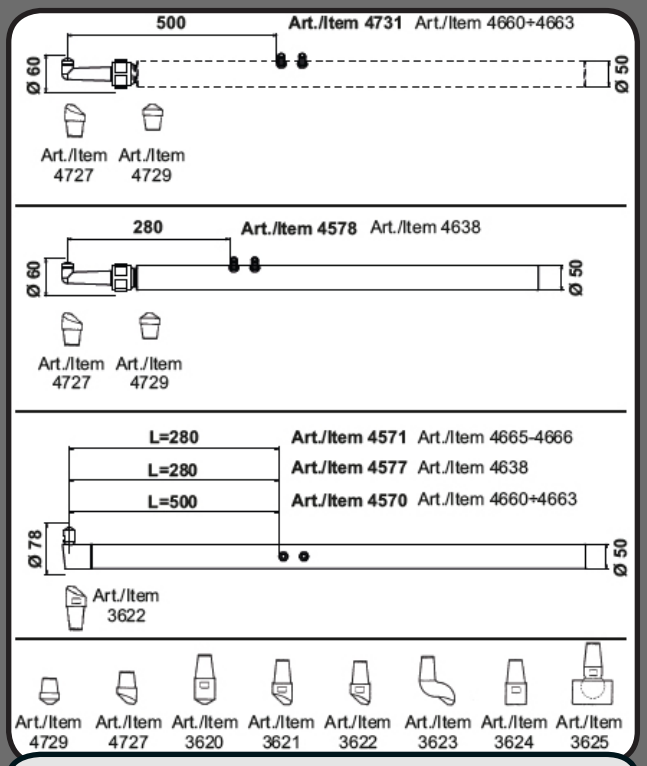

REDUKCIJE RUKU – ELEKTRODE - opciono - dodatno

	TE90	TE550	TE550 50200 50097
Amperometro - Ammeter - Ampèremètre - Amperemeter - Amperimetro	--	•	•
N° Parametri - Parameters No. - N. Paramètres - Nr. Parameter - N° de parámetros	8	26	26
N° Programmi - Programs No. - N. Programmes - Nr. Programme - N° de programas	2	250	250
Programmi di saldatura richiamabili da pedale - Welding programs recallable from foot pedal - Programmes de soudage pouvant être rappelés par pédale - Schweissprogramme über Fussschalter abrufbar - Programas de soldadura con reclamo del pedal	2	2	2
Interfaccia RS232/RS485 - RS232/RS485 Interface - Interface RS232/RS485 - Serielle Schnittstelle RS232/RS485 - Interfaz RS232/RS485	--	○	○
Corrente costante - Constant current - Courant constant - Konstantstrom - Corriente constante	--	•	•
Tempo di saldatura a semi periodo - Half-cycle welding time - Temps de soudage à demi-periode - Schweisszeit in Halbwellen - Tiempo de soldadura en semi-periodos	--	•	•
Funzione incrementale - Stepper function - Fonction d'incrémentation - Stepperfunktion - Función incremental	--	•	•
Energia costante - Constant energy - Energie constante - Konstantenergie - Energia constante	--	--	•
Compensazione corrente di saldatura - Welding current compensation - Compensation courant de soudage - Schweisstrom-Kompensation - Compensación de la corriente de soldadura	--	•	•
Compensazione corrente secondaria minima - Minimum secondary current compensation - Compensation du courant secondaire min. - Kompensation min. Sekundärstrom - Compensación de la corriente secundaria mínima	•	•	•
Contatore delle saldature - Welds counter - Compteur des soudures - Zähler Schweissungen - Contador de soldaduras	--	•	•
Programmazione del numero massimo di saldature da eseguire - Adjustment of maximum welds to be carried out - Réglage du nombre maximum des soudures à executer - Programmierung max. Anzahl Schweissungen - Programación del número máximo de soldaduras a efectuar	--	•	•
Ingresso bicomando - Two-hands input - Entrée bicommande - Eingang Zweihandauslösung - Entrada mando bimanual	--	•	•
Uscite di fine ciclo/interblocco - End of cycle/interlock outputs - Sorties de fin de cycle/interblocage - Signal Zyklusende/Verriegelung - Salidas fin de ciclo (discriminador)	--	•	•
Limiti superiore ed inferiore di corrente - Higher and lower current limits - Limites supérieures et inférieures de courant - Obere und untere Stromlimits - Limites superior e inferior de la corriente	--	•	•
Uscita di segnalazione di saldatura fuori limiti - Output signal for out-of-limits spots - Sortie de signalisation de point hors limites - Signalausgang Schweissungen ausser Limit. Salida de	--	•	•

Mogućnosti TE90 , TE550 , TE550 + dodaci

ALATISTHERM

ALATISTHERM d.o.o , Koče Kapetana 25
35230 Ćuprija - Srbija ; +381 (0) 35 8471-196
+381 (0) 65 2771-802 / +381 (0) 65 8410-651

NAPOMENA : TECNA ne proizvodi rashladne jedinice i kompresore. Ove elemente nabavljate sami prema potrebnim protocima

TECNA® Italy TECNA®

RUKE - ELEKTRODE - NOSAČI ELEKTRODA - CRTEŽ

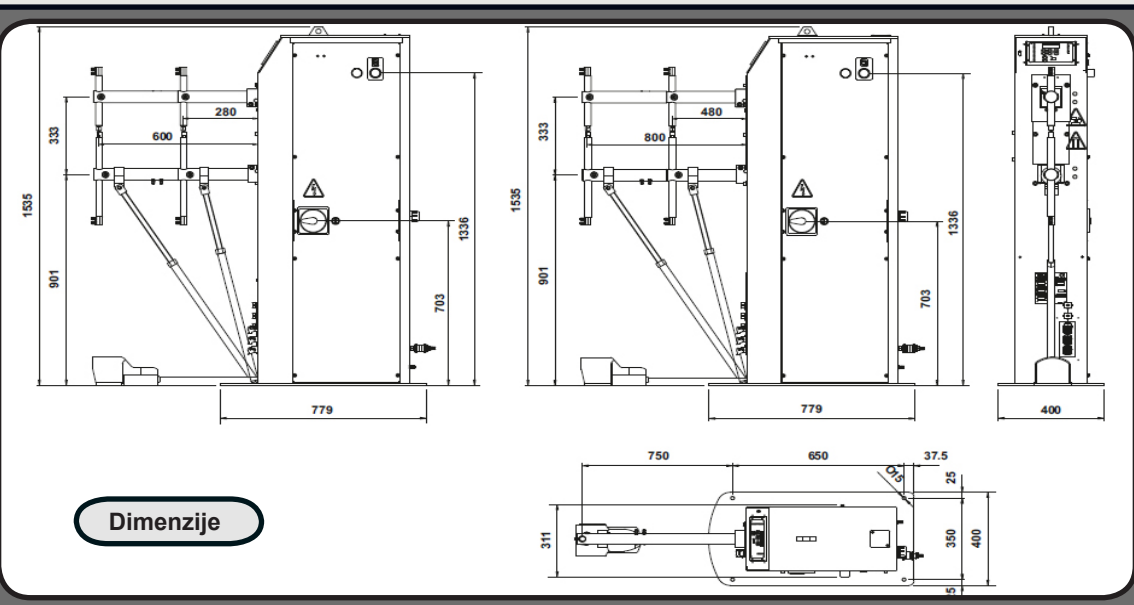

Dimenzije

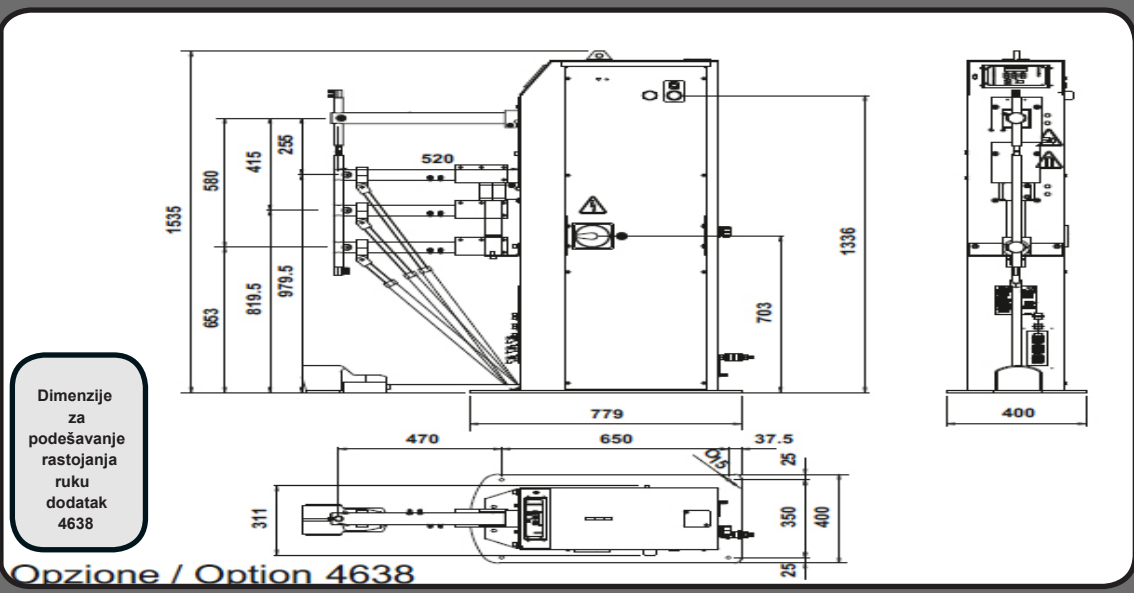

Dimenzije za podešavanje rastojanja ruku dodatak 4638

Opzione / Option 4638

Sigurnosni start ciklusa sa dve ruke - dodatno samo uz TE550 - na postolju podesive visine.

Dodatno moguće samo uz TE550

RS232 - 50214 ili RS485 - 50209 inerfejs za vezu kontrolne jedinice sa printerom , računarom ili mrežom

ALATISTHERM

ALATISTHERM d.o.o , Koče Kapetana 25
35230 Ćuprija - Srbija ; +381 (0) 35 8471-196
+381 (0) 65 2771-802 / +381 (0) 65 8410-651

NAPOMENA : TECNA ne proizvodi rashladne jedinice i kompresore. Ove elemente nabavljate sami prema potrebnim protocima

TECNA® Italy TECNA®

TEHNIČKE KARAKTERISTIKE STABILNIH PUNKT APARATA

Šifra uređaja		4660N	4661N	4662N	4663N
Nominalna snaga na 50%	KVA	35	35	50	50
Maksimalna snaga zavarivanja	KVA	75	62	104	82
Maksim. struja kratkog spoja	KA	17.5	14	21	16.5
Termička struja 100%	A	4500	4500	5700	5700
Sekundarni napon praznog hoda	V	5.4	5.4	6.1	6.1
Priključni napon 50Hz *	V	400	400	400	400
Potreban presek kabla L=30 m	mm2	16	16	35	35
Spori osigurači	A	63	63	100	100
Klasa izolacije		F	F	F	F
Min. dužina ruku od elektroda	mm	280	480	280	480
Max. sila elektroda (6 bar)	daN	425	260	425	260
Zamah - hod elektroda	mm	5-50	5-75	5-50	5-75
Max. dužina ruku od elektroda	mm	600	800	600	800
Max. sila elektroda (6 bar)	daN	210	160	210	160
Zamah - hod elektroda	mm	5-95	5-120	5-95	5-120
Struja kratkog spoja sa Lmax.	KA	12.9	10.9	14.3	12.2
Gap min. (OPTION 4638)	mm	195	195	195	195
Gap max. (OPTION 4638)	mm	500	500	500	500
Max. str. kra. spoja sa max. gap	KA	11	11	12.6	12.6
Prečnik ruku	mm	50	50	50	50
Prečnik nosača elektroda	mm	25	25	25	25
Prečnik konusa vrha elektrode	mm	14.8	14.8	14.8	14.8
Potreban pritisak komprim. vazduha	bar	6.5	6.5	6.5	6.5
Vazduh za 1000 punktova (6 bar)	Nm3	6.2-4.8	6.2-4.5	6.2-4.8	6.2-4.5
Potreban protok rashladnog fluida	l/min	4	4	4	4
Nivo buke u radu	dB(A)	< 70	< 70	< 70	< 70
Merni uslovi za nivo buke					
Radni zamah - hod	mm	20	20	20	20
Vreme zavarivanja	ciklusa	14	21	15	24
Struja zavarivanja	KA	13.1	10.5	16	12.4
Broj punktova	punkt/min	15	15	15	15
Neto težina (približno)	Kg	218	223	228	233

ALATISTHERM

ALATISTHERM d.o.o , Koče Kapetana 25
35230 Ćuprija - Srbija ; +381 (0) 35 8471-196
+381 (0) 65 2771-802 / +381 (0) 65 8410-651

NAPOMENA : TECNA ne proizvodi rashladne jedinice i kompresore. Ove elemente nabavljate sami prema potrebnim protocima

www.alatistherm.co.rs office@alatistherm.co.rs office@alatistherm.in.rs

TECNA Italy TECNA

SLIKE UPOTREBE APARATA

ALATISTHERM

ALATISTHERM d.o.o , Koče Kapetana 25
35230 Ćuprija - Srbija ; +381 (0) 35 8471-196
+381 (0) 65 2771-802 / +381 (0) 65 8410-651

NAPOMENA : TECNA ne proizvodi rashladne jedinice i kompresore. Ove elemente nabavljate sami prema potrebnim protocima